TAKE RACING TO THE NEXT LEVEL

NEXT LEVEL RACING®

ES1

SCUDERIA FERRARI EDITION

INSTRUCTION MANUAL

next level®
RACING

YOUR SIM RACING JOURNEY STARTS HERE

We know you're eager to start racing! Take your time with the instructions and follow this guide to assemble your product. You'll be setting yourself up for success with following the instruction booklet to fully optimize your product.

ASSEMBLY VIDEO

bit.ly/nlrbuild

FOLLOW US

@next_level_racing

@nextlevelracingOfficial

@nextlvlracing

Next Level Racing

support@nextlevelracing.com

TAKE RACING
TO THE NEXT LEVEL

NEXTLEVELRACING.COM

next level RACING

support@nextlevelracing.com

PRE-RACE CHECKS

WARNING & ASSEMBLY TIPS

- Please do not use power tools for assembly as over tightening can damage your frame.
- Do not force parts together.
- Avoid cross threading threaded items.
- If in doubt consult the installation video. (see QR code below or contact us at support@nextlevelracing.com)

If you require any support with
your product please contact our friendly team at:
support@nextlevelracing.com

WARNING

CHOKING HAZARD - Small parts not for children under 3 years or any individuals who have a tendency to place inedible objects in their mouths.

ASSEMBLY VIDEO

bit.ly/nlrbuild

Video Instruction: bit.ly/nlrbuild

IN THE BOX

*NOT TO SCALE

***NOTE**: Some Items Come with Rust Resistant Coating*

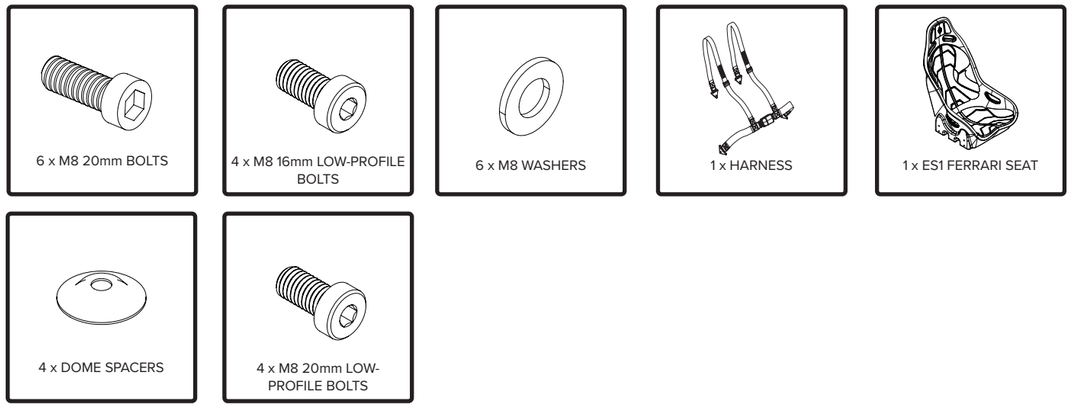

FERRARI ES1 SEAT MOUNTING

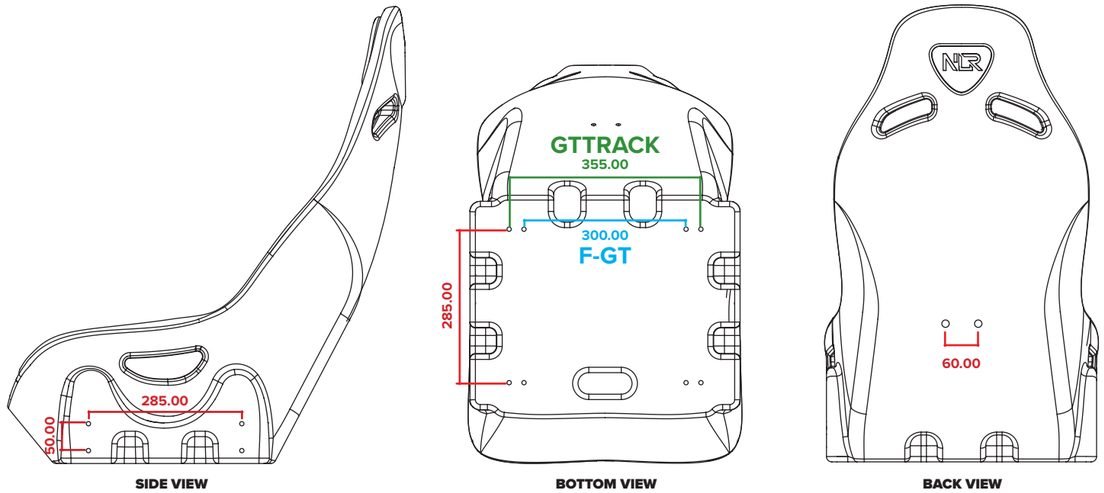

FOR USERS UNDER 170cm TALL

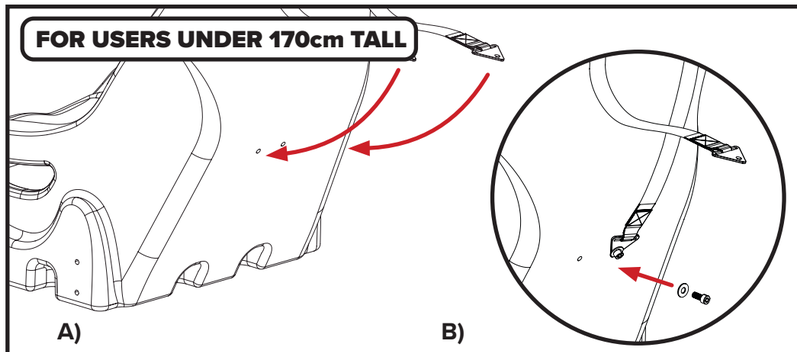

PARTS:

- 1x Harness
- 2x M8 20mm Bolts
- 2x M8 Washers

01a **A)** Align the holes on the harness mounting plates with the threaded holes at the back of seat.
B) Bolt through and secure with 2 x M8 Bolts and Washers.

FOR USERS OVER 170cm TALL

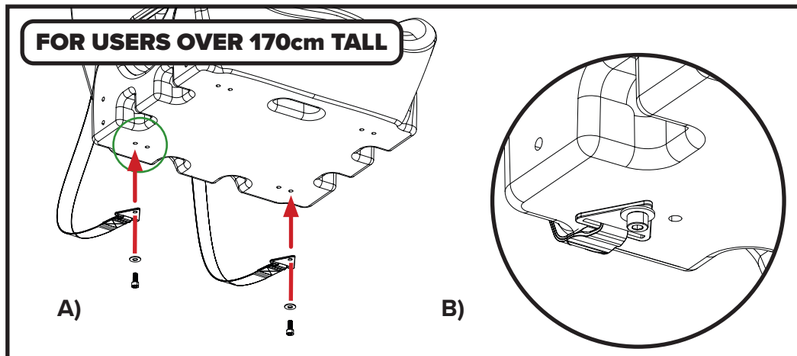

PARTS:

- 2x M8 20mm Bolts
- 2x M8 Washers

01b **A)** Align the holes on the harness mounting plates with the threaded holes at the bottom of the seat.
B) Bolt through and secure with 2 x M8 Bolts and Washers.

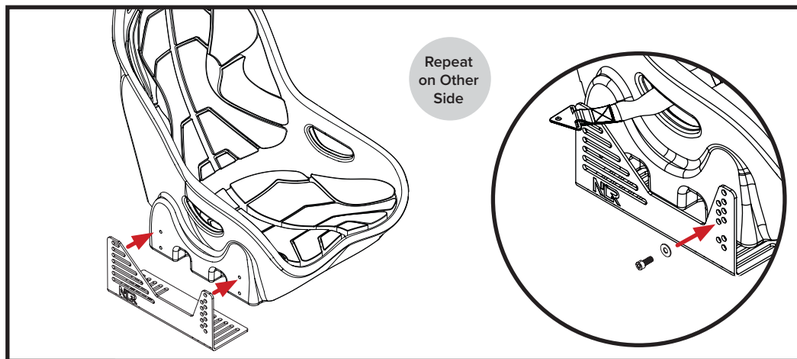

PARTS:

- 2x M8 20mm Bolts
- 2x M8 Washers

NOTE:

Seat Brackets Not Included.

02 Align the front holes on the Seat Brackets with the threaded inserts on the ES1 Seat.
Bolt through and secure using 1 x M8 Bolt and Washer. Repeat on the other side.

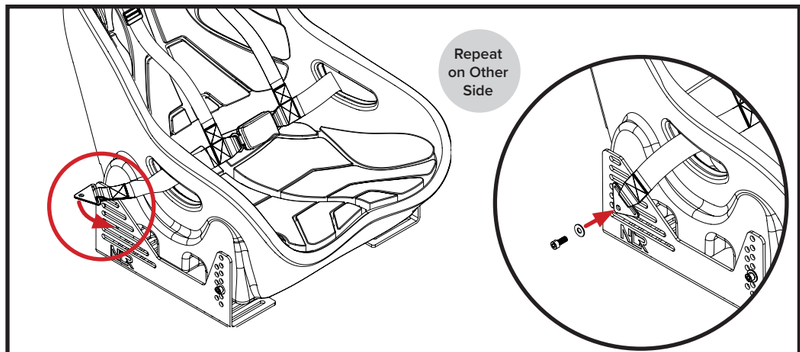

PARTS:

- 2x M8 20mm Bolts
- 2x M8 Washers

03 A) Align the mounting hole on the Seatbelt mounting plate with the slots on the Seat Bracket and the threaded insert on the seat.B) Bolt through and secure using 2 x M8 Bolts and Washers.

SEAT SLIDERS INSTALLATION

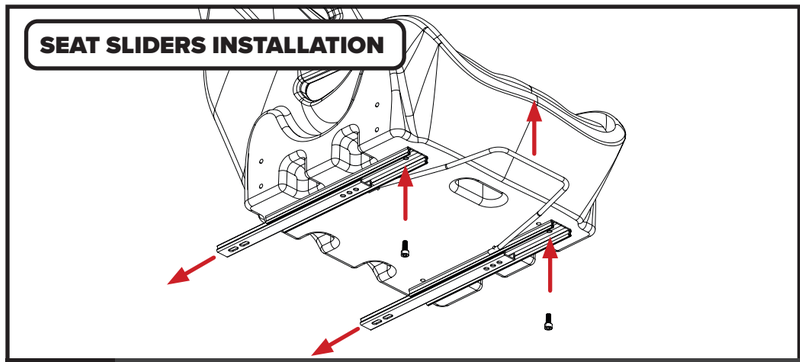

PARTS:

- 2x M8 16mm Low Profile Bolts

NOTE:

Seat Sliders Not Included.

04 Slide the rails all the way to the rear and align the front holes on the Seat Sliders with the threaded inserts on the bottom of the ES1 Seat. Bolt through and secure with 2 x M8 Low Profile Bolts.

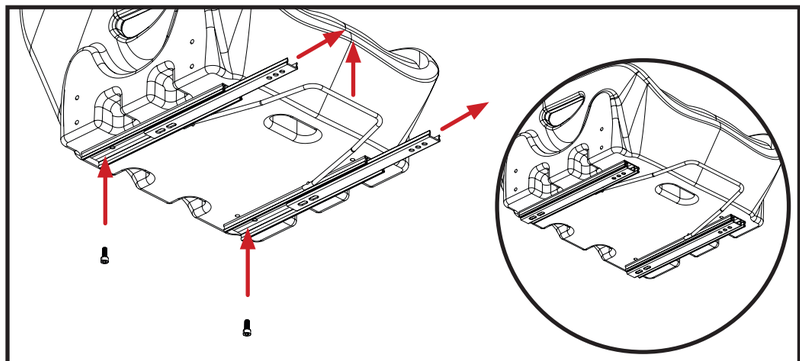

PARTS:

- 2x M8 16mm Low Profile Bolts

05 Slide the rails all the way to the front and align the rear holes on the Seat Sliders with the threaded inserts on the bottom of the ES1 Seat. Bolt through and secure with 2 x M8 Low Profile Bolts.

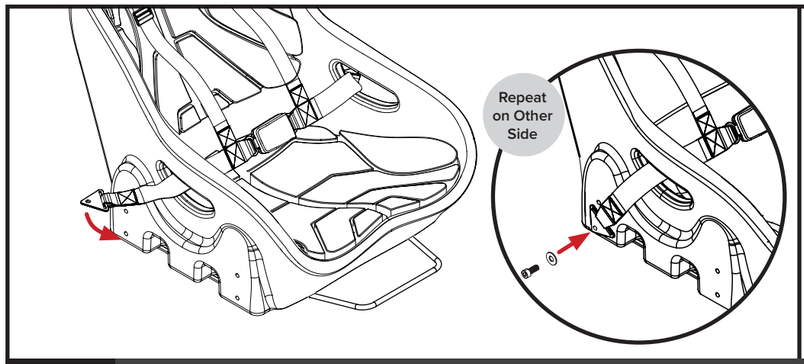

PARTS:

- 4 x M8 16mm Bolts

- 4 x M8 Washers

06 COMPLETE STEPS 01 - 02b. Align the holes on the Harness mounting plates with the threaded inserts on the sides of the ES1 Seat. Bolt through and secure with 2 x M8 Bolts and Washers.

ALUMINIUM COCKPIT INSTALLATION

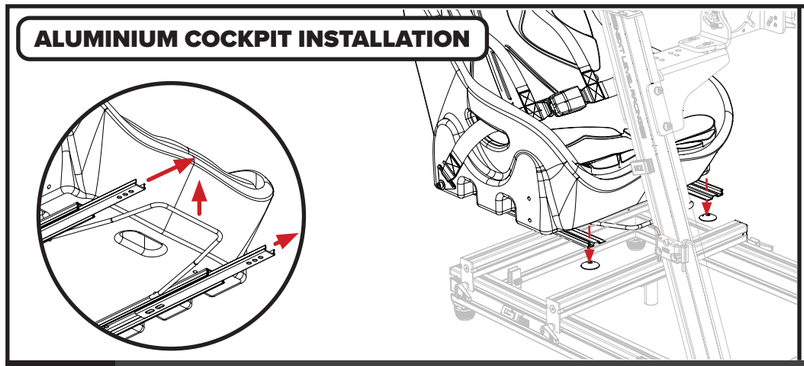

PARTS:

- 2 x Dome Spacers

07 Slide the Seat Sliders forward and align the front mounting holes and Dome Spacers with the T-Nuts on the cockpit frame.

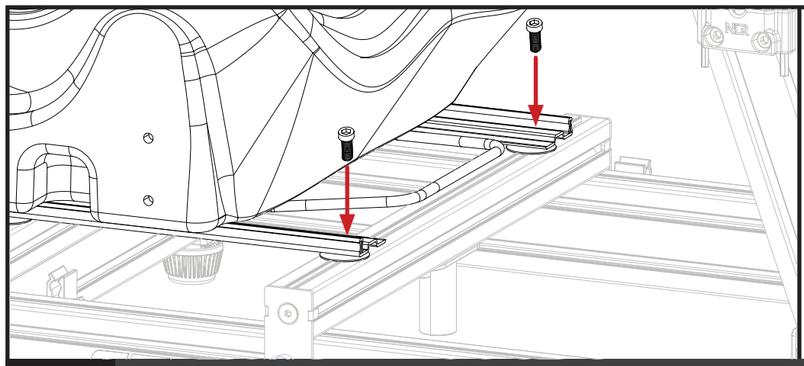

PARTS:

- 2 x M8 20mm Low Profile Bolts

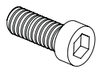

08 Bolt through and secure with 2 x M8 Low Profile Bolts.

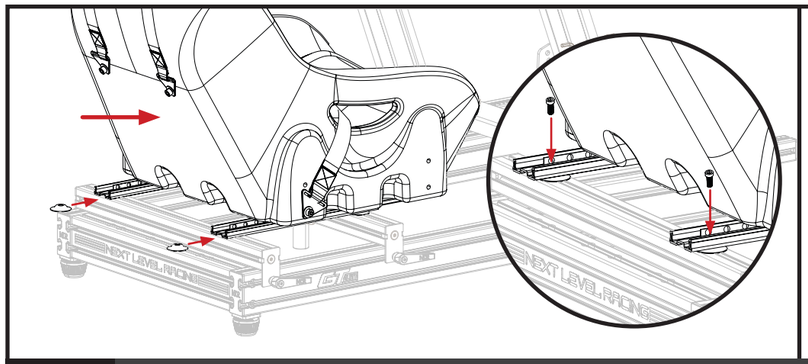

PARTS:

- 2 x M8 20mm Low Profile Bolts

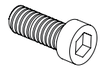

- 2 x Dome Spacers

09 Slide the Seat forward and align the rear mounting holes and Dome Spacers with the T-Nuts on the cockpit frame. Bolt through and secure with 2 x M8 Low Profile Bolts.

support@nextlevelracing.com

WARNING

Please do not use power tools for assembly as over tightening can damage your frame.

Do not force parts together.

Avoid cross threading threaded items.

If in doubt consult the installation video. (see QR code below or contact us at support@nextlevelracing.com)

ASSISTANCE

ASSEMBLY VIDEO

bit.ly/nlrbuild

If you require further support with your product please contact our friendly team at: **support@nextlevelracing.com**

Video Instruction: bit.ly/nlrbuild

FR

SIÈGE FERRARI ES1

Nous savons que vous êtes impatient de commencer la course ! Prenez votre temps avec les instructions et suivez ce guide pour assembler votre produit. Vous vous préparerez au succès en suivant le livret d'instructions pour optimiser pleinement votre produit.

VÉRIFICATIONS AVANT LA COURSE
AVERTISSEMENT ET CONSEILS D'ASSEMBLAGE
• Veuillez ne pas utiliser d'outils électriques pour l'assemblage car un serrage excessif peut endommager votre cadre.
• Ne forcez pas les pièces ensemble.
• Évitez de fausser le filetage des articles filetés.
• En cas de doute, consultez la vidéo d'installation. (voir le code QR ci-dessous ou contactez-nous à support@nextlevelracing.com)

Si vous avez besoin d'aide avec votre produit, veuillez contacter notre équipe amicale à : support@nextlevelracing.com

ATTENTION
RISQUE D'ÉTOUFFEMENT - Les petites pièces ne sont pas destinées aux enfants de moins de 3 ans ou à toute personne ayant tendance à mettre des objets non comestibles dans sa bouche.

DÉBUT
01a – Reportez-vous à l'image. POUR LES UTILISATEURS DE MOINS DE 170 cm. A) Alignez les trous sur les plaques de montage du harnais avec les trous filetés à l'arrière du siège. B) Boulonnez et fixez avec 2 boulons et rondelles M8. Pièces : 1 harnais, 2 boulons M8 de 20 mm, 2 rondelles M8.
01b - Reportez-vous à l'image. POUR LES UTILISATEURS DE PLUS DE 170 cm. A) Alignez les trous sur les plaques de montage du harnais avec les trous filetés au bas du siège. B) Boulonnez et fixez avec 2 boulons et rondelles M8. Pièces : 2 boulons M8 de 20 mm, 2 rondelles M8.
02 - Reportez-vous à l'image. Alignez les trous avant des supports du siège avec les inserts filetés du siège ES1. Boulonnez et fixez à l'aide d'un boulon et d'une rondelle M8. Répétez de l'autre côté. Pièces : 2 boulons M8 de 20 mm, 2 rondelles M8. REMARQUE : Supports de siège non inclus.
03 - Reportez-vous à l'image. A) Alignez le trou de montage sur la plaque de montage de la ceinture de sécurité avec les fentes sur le support du siège et l'insert fileté sur le siège. B) Boulonnez et fixez à l'aide de 2 boulons et rondelles M8. Pièces : 2 boulons M8 de 20 mm, 2 rondelles M8.
04 - Reportez-vous à l'image. INSTALLATION DES GLISSIÈRES DE SIÈGE. Faites glisser les rails complètement vers l'arrière et alignez les trous avant des glissières du siège avec les inserts filetés situés au bas du siège ES1. Boulonnez et fixez avec 2 boulons à profil bas M8. Pièces : 2 boulons à profil bas M8 de 16 mm. REMARQUE : les curseurs de siège ne sont pas inclus.
05 - Reportez-vous à l'image. Faites glisser les rails complètement vers l'avant et alignez les trous arrière des glissières du siège avec les inserts filetés situés au bas du siège ES1. Boulonnez et fixez avec 2 boulons à profil bas M8. Pièces : 2 boulons à profil bas M8 de 16 mm.
06 - Reportez-vous à l'image. TERMINEZ LES ÉTAPES 01 - 02b. Alignez les trous sur les plaques de montage du harnais avec les inserts filetés sur les côtés du siège ES1. Boulonnez et fixez avec 2 boulons et rondelles M8. Pièces : 4 boulons M8 16 mm, 4 rondelles M8.
07 - Reportez-vous à l'image. INSTALLATION DU COCKPIT EN ALUMINIUM. Faites glisser les glissières du siège vers l'avant et alignez les trous de montage avant et les entretoises du dôme avec les écrous en T sur le cadre du cockpit. Pièces : 2 entretoises de dôme.
08 - Reportez-vous à l'image. Boulonnez et fixez avec 2 boulons à profil bas M8. Pièces : 2 boulons à profil bas M8 de 20 mm.
09 - Reportez-vous à l'image. Faites glisser le siège vers l'avant et alignez les trous de montage arrière et les entretoises du dôme avec les écrous en T sur le cadre du cockpit. Boulonnez et fixez avec 2 boulons à profil bas M8. Pièces : 2 boulons à profil bas M8 de 20 mm, 2 entretoises de dôme.

ATTENTION
• Veuillez ne pas utiliser d'outils électriques pour l'assemblage car un serrage excessif peut endommager votre cadre.
• Ne forcez pas les pièces ensemble.
• Évitez de fausser le filetage des articles filetés.
• En cas de doute, consultez la vidéo d'installation. (voir le code QR ci-dessous ou contactez-nous à support@nextlevelracing.com)

ASSISTANCE
Si vous avez besoin d'une assistance supplémentaire avec votre produit, veuillez contacter notre équipe amicale à : support@nextlevelracing.com

support@nextlevelracing.com

NL

FERRARI ES1 ZITTING

We weten dat je staat te popelen om te gaan racen! Neem de tijd voor de instructies en volg deze handleiding om uw product in elkaar te zetten. U maakt uzelf klaar voor succes door het instructieboekje te volgen om uw product volledig te optimaliseren.

CONTROLES VOOR DE RACE
WAARSCHUWING & MONTAGE TIPS
• Gebruik geen elektrisch gereedschap voor de montage, omdat te vast aandraaien uw frame kan beschadigen.
• Forceer onderdelen niet samen.
• Vermijd het kruislings inrijgen van artikelen met schroefdraad.
• Raadpleeg bij twijfel de installatievideo. (zie QR-code hieronder of neem contact met ons op via support@nextlevelracing.com)

Als je ondersteuning nodig hebt met je product, neem dan contact op met ons vriendelijke team via: support@nextlevelracing.com

WAARSCHUWING
VERSTIKKINGSGEVAAR - Kleine onderdelen niet voor kinderen onder de 3 jaar of personen die de neiging hebben om oneetbare voorwerpen in hun mond te stoppen.

BEGIN
01a – Zie afbeelding. VOOR GEBRUIKERS ONDER 170 cm LANG. A) Lijn de gaten op de bevestigingsplaten van het harnas uit met de gaten met schroefdraad aan de achterkant van de stoel. B) Bout door en zet vast met 2 x M8 bouten en ringen. Onderdelen: 1 x harnas, 2 x M8 20 mm bouten, 2 x M8 ringen.
01b - Zie afbeelding. VOOR GEBRUIKERS MEER DAN 170 cm. A) Lijn de gaten op de bevestigingsplaten van het harnas uit met de gaten met schroefdraad aan de onderkant van het zadel. B) Bout door en zet vast met 2 x M8 bouten en ringen. Onderdelen: 2 x M8 20 mm bouten, 2 x M8 ringen.
02 - Zie afbeelding. Lijn de voorste gaten op de stoelbeugels uit met de schroefdraadinzetstukken op de ES1-stoel. Bout door en zet vast met 1 x M8 bout en ring. Herhaal aan de andere kant. Onderdelen: 2 x M8 20 mm bouten, 2 x M8 ringen. OPMERKING: Stoelbeugels niet inbegrepen.
03 - Zie afbeelding. A) Lijn het montagegat op de bevestigingsplaat van de veiligheidsgordel uit met de sleuven op de stoelbeugel en het inzetstuk met schroefdraad op de stoel. B) Bout door en zet vast met 2 x M8 bouten en ringen. Onderdelen: 2 x M8 20 mm bouten, 2 x M8 ringen.
04 - Zie afbeelding. ZADELSCHUIVEN INSTALLATIE. Schuif de rails helemaal naar achteren en lijn de voorste gaten op de stoelgeleiders uit met de inzetstukken met schroefdraad aan de onderkant van de ES1-stoel. Bout door en zet vast met 2 x M8 laagprofielbouten. Onderdelen: 2 x M8 16 mm laagprofielbouten. OPMERKING: Stoelschuifregelaars niet inbegrepen.
05 - Zie afbeelding. Schuif de rails helemaal naar voren en lijn de achterste gaten op de stoelschuifregelaars uit met de schroefdraadinzetstukken aan de onderkant van de ES1-stoel. Bout door en zet vast met 2 x M8 laagprofielbouten. Onderdelen: 2 x M8 16 mm laagprofielbouten.
06 - Zie afbeelding. VOLLEDIGE STAPPEN 01 - 02b. Lijn de gaten op de bevestigingsplaten van het harnas uit met de inzetstukken met schroefdraad aan de zijkanten van de ES1-stoel. Bout door en zet vast met 2 x M8 bouten en ringen. Onderdelen: 4 x M8 16 mm bouten, 4 x M8 ringen.
07 - Zie afbeelding. ALUMINIUM COCKPIT INSTALLATIE. Schuif de stoelschuifregelaars naar voren en lijn de voorste montagegaten en koepelafstandhouders uit met de T-moeren op het cockpitframe. Onderdelen: 2 x Dome Spacers.
08 - Zie afbeelding. Bout door en zet vast met 2 x M8 laagprofielbouten. Onderdelen: 2 x M8 20 mm laagprofielbouten.
09 - Zie afbeelding. Schuif de stoel naar voren en lijn de achterste montagegaten en koepelafstandhouders uit met de T-moeren op het cockpitframe. Bout door en zet vast met 2 x M8 laagprofielbouten. Onderdelen: 2 x M8 20 mm laagprofielbouten, 2 x koepelafstandhouders.

WAARSCHUWING
• Gebruik geen elektrisch gereedschap voor de montage, omdat te vast aandraaien uw frame kan beschadigen.
• Forceer onderdelen niet samen.
• Vermijd het kruislings inrijgen van artikelen met schroefdraad.
• Raadpleeg bij twijfel de installatievideo. (zie QR-code hieronder of neem contact met ons op via support@nextlevelracing.com)

BIJSTAND
Als je meer ondersteuning nodig hebt met je product, neem dan contact op met ons vriendelijke team via: support@nextlevelracing.com

Video Instruction: bit.ly/nlrbuild

IT

FERRARI SEDILE ES1

Sappiamo che non vedi l'ora di iniziare a correre! Prenditi il tuo tempo con le istruzioni e segui questa guida per assemblare il tuo prodotto. Ti preparerai al successo seguendo il libretto di istruzioni per ottimizzare completamente il tuo prodotto.

CONTROLLI PRE GARA
AVVERTENZE E SUGGERIMENTI PER IL MONTAGGIO
• Si prega di non utilizzare utensili elettrici per il montaggio poiché un serraggio eccessivo può danneggiare il telaio.
• Non forzare le parti insieme.
• Evitare gli elementi filettati con filettatura incrociata.
• In caso di dubbio consultare il video di installazione. (vedi il codice QR qui sotto o contattaci a support@nextlevelracing.com)

Se hai bisogno di supporto con il tuo prodotto, contatta il nostro team amichevole all'indirizzo: support@nextlevelracing.com

AVVERTIMENTO
PERICOLO DI SOFFOCAMENTO - Piccole parti non per bambini di età inferiore a 3 anni o persone che hanno la tendenza a mettere in bocca oggetti non commestibili.

INIZIO
01a – Fare riferimento all'immagine. PER UTENTI DI ALTEZZA INFERIORE A 170 cm. A) Allineare i fori sulle piastre di montaggio del cablaggio con i fori filettati sul retro del sedile. B) Imbullonare e fissare con 2 bulloni e rondelle M8. Parti: 1 cablaggio, 2 bulloni M8 da 20 mm, 2 rondelle M8.
01b - Fare riferimento all'immagine. PER UTENTI DI ALTEZZA OLTRE 170 cm. A) Allineare i fori sulle piastre di montaggio del cablaggio con i fori filettati nella parte inferiore del sedile. B) Imbullonare e fissare con 2 bulloni e rondelle M8. Parti: 2 bulloni M8 da 20 mm, 2 rondelle M8.
02 - Fare riferimento all'immagine. Allineare i fori anteriori sulle staffe del sedile con gli inserti filettati sul sedile ES1. Imbullonare e fissare utilizzando 1 bullone e rondella M8. Ripeti dall'altro lato. Parti: 2 bulloni M8 da 20 mm, 2 rondelle M8. NOTA: staffe del sedile non incluse.
03 - Fare riferimento all'immagine. A) Allineare il foro di montaggio sulla piastra di montaggio della cintura di sicurezza con le fessure sulla staffa del sedile e l'inserto filettato sul sedile. B) Imbullonare e fissare utilizzando 2 bulloni e rondelle M8. Parti: 2 bulloni M8 da 20 mm, 2 rondelle M8.
04 - Fare riferimento all'immagine. INSTALLAZIONE FODERI DEL SEDILE. Far scorrere le guide completamente all'indietro e allineare i fori anteriori sui cursori del sedile con gli inserti filettati sul fondo del sedile ES1. Fissare e fissare con 2 bulloni a basso profilo M8. Parti: 2 bulloni a basso profilo M8 da 16 mm. NOTA: cursori del sedile non inclusi.
05 - Fare riferimento all'immagine. Far scorrere le guide completamente in avanti e allineare i fori posteriori sui cursori del sedile con gli inserti filettati sul fondo del sedile ES1. Fissare e fissare con 2 bulloni a basso profilo M8. Parti: 2 bulloni a basso profilo M8 da 16 mm.
06 - Fare riferimento all'immagine. FASE COMPLETA 01 - 02b. Allineare i fori sulle piastre di montaggio del cablaggio con gli inserti filettati sui lati del sedile ES1. Fissare e fissare con 2 bulloni e rondelle M8. Parti: 4 bulloni M8 da 16 mm, 4 rondelle M8.
07 - Fare riferimento all'immagine. INSTALLAZIONE IN POZZETTO IN ALLUMINIO. Far scorrere in avanti i cursori del sedile e allineare i fori di montaggio anteriori e i distanziatori della cupola con i dadi a T sul telaio della cabina di pilotaggio. Parti: 2 distanziatori a cupola.
08 - Fare riferimento all'immagine. Fissare e fissare con 2 bulloni M8 a basso profilo. Parti: 2 bulloni a basso profilo M8 da 20 mm.
09 - Fare riferimento all'immagine. Far scorrere il sedile in avanti e allineare i fori di montaggio posteriori e i distanziali della cupola con i dadi a T sul telaio dell'abitacolo. Fissare e fissare con 2 bulloni a basso profilo M8. Parti: 2 bulloni a basso profilo M8 da 20 mm, 2 distanziali a cupola.

AVVERTIMENTO
• Si prega di non utilizzare utensili elettrici per il montaggio poiché un serraggio eccessivo può danneggiare il telaio.
• Non forzare le parti insieme.
• Evitare gli elementi filettati con filettatura incrociata.
• In caso di dubbio consultare il video di installazione. (vedi il codice QR qui sotto o contattaci a support@nextlevelracing.com)

ASSISTENZA
Se hai bisogno di ulteriore supporto con il tuo prodotto, contatta il nostro team amichevole all'indirizzo: support@nextlevelracing.com

support@nextlevelracing.com

ES

FERRARI ASIENTO ES1

¡Sabemos que estás ansioso por empezar a competir! Tómese su tiempo con las instrucciones y siga esta guía para ensamblar su producto. Se estará preparando para el éxito siguiendo el folleto de instrucciones para optimizar completamente su producto.

COMPROBACIONES PREVIAS A LA CARRERA
ADVERTENCIAS Y CONSEJOS DE MONTAJE
• No utilice herramientas eléctricas para el montaje, ya que un ajuste excesivo puede dañar el marco.
• No fuerce las piezas para unirlas.
• Evite enhebrar artículos roscados.
• En caso de duda consulte el vídeo de instalación. (vea el código QR a continuación o contáctenos en support@nextlevelracing.com)

Si necesita asistencia con su producto, comuníquese con nuestro amable equipo en: support@nextlevelracing.com

ADVERTENCIA
PELIGRO DE ASFIXIA: las piezas pequeñas no son para niños menores de 3 años ni para personas que tengan tendencia a llevarse objetos no comestibles a la boca.

COMIENZO
01a – Consulte la imagen. PARA USUARIOS DE MENOS DE 170 cm DE ALTURA. A) Alinee los orificios de las placas de montaje del arnés con los orificios roscados en la parte posterior del asiento. B) Atornille y asegúrelo con 2 pernos y arandelas M8. Piezas: 1 arnés, 2 pernos M8 de 20 mm, 2 arandelas M8.
01b - Consulte la imagen. PARA USUARIOS DE ALTURA SUPERIOR A 170cm. A) Alinee los orificios de las placas de montaje del arnés con los orificios roscados en la parte inferior del asiento. B) Atornille y asegúrelo con 2 pernos y arandelas M8. Piezas: 2 pernos M8 de 20 mm, 2 arandelas M8.
02 - Consulte la imagen. Alinee los orificios delanteros de los soportes del asiento con las inserciones roscadas del asiento ES1. Atornille y asegúrelo con 1 perno M8 y arandela. Repita en el otro lado. Piezas: 2 pernos M8 de 20 mm, 2 arandelas M8. NOTA: Soportes de asiento no incluidos.
03 - Consulte la imagen. A) Alinee el orificio de montaje en la placa de montaje del cinturón de seguridad con las ranuras en el soporte del asiento y el inserto roscado en el asiento. B) Atornille y asegúrelo con 2 pernos y arandelas M8. Piezas: 2 pernos M8 de 20 mm, 2 arandelas M8.
04 - Consulte la imagen. INSTALACIÓN DE DESLIZADORES DE ASIENTO. Deslice los rieles completamente hacia atrás y alinee los orificios delanteros de los deslizadores del asiento con las inserciones roscadas en la parte inferior del asiento ES1. Atornillelo y asegúrelo con 2 pernos de perfil bajo M8. Piezas: 2 pernos de perfil bajo M8 de 16 mm. NOTA: deslizadores de asiento no incluidos.
05 - Consulte la imagen. Deslice los rieles completamente hacia el frente y alinee los agujeros traseros en los deslizadores del asiento con las inserciones roscadas en la parte inferior del asiento ES1. Atornillelo y asegúrelo con 2 pernos de perfil bajo M8. Piezas: 2 pernos de perfil bajo M8 de 16 mm.
06 - Consulte la imagen. COMPLETE LOS PASOS 01 - 02b. Alinee los orificios de las placas de montaje del arnés con las inserciones roscadas de los lados del asiento ES1. Atornille y asegúrelo con 2 pernos y arandelas M8. Piezas: 4 pernos M8 de 16 mm, 4 arandelas M8.
07 - Consulte la imagen. INSTALACIÓN DE CABINA DE ALUMINIO. Deslice los deslizadores del asiento hacia adelante y alinee los orificios de montaje delanteros y los espaciadores del domo con las tuercas en T en el marco de la cabina. Piezas: 2 espaciadores de cúpula.
08 - Consulte la imagen. Atornillelo y asegúrelo con 2 pernos de perfil bajo M8. Piezas: 2 pernos de perfil bajo M8 de 20 mm.
09 - Consulte la imagen. Deslice el asiento hacia adelante y alinee los orificios de montaje traseros y los espaciadores de cúpula con las tuercas en T en el marco de la cabina. Atornillelo y asegúrelo con 2 pernos de perfil bajo M8. Piezas: 2 pernos de perfil bajo M8 de 20 mm, 2 espaciadores de cúpula.

ADVERTENCIA
• No utilice herramientas eléctricas para el montaje, ya que un ajuste excesivo puede dañar el marco.
• No fuerce las piezas para unirlas.
• Evite enhebrar artículos roscados.
• En caso de duda consulte el vídeo de instalación. (vea el código QR a continuación o contáctenos en support@nextlevelracing.com)

ASISTENCIA
Si necesita más asistencia con su producto, póngase en contacto con nuestro amable equipo en: support@nextlevelracing.com

Video Instruction: bit.ly/nlrbuild

DE

FERRARI ES1 SITZ

Wir wissen, dass Sie begierig darauf sind, Rennen zu fahren! Nehmen Sie sich Zeit für die Anweisungen und befolgen Sie diese Anleitung, um Ihr Produkt zusammenzubauen. Sie werden sich auf den Erfolg einstellen, indem Sie der Anleitung folgen, um Ihr Produkt vollständig zu optimieren.

CHECKS VOR DEM RENNEN
WARNUNG & MONTAGETIPPS
• Bitte verwenden Sie keine Elektrowerkzeuge für die Montage, da ein zu starkes Anziehen Ihren Rahmen beschädigen kann.
• Teile nicht mit Gewalt zusammenfügen.
• Vermeiden Sie das Überkreuzen von Gewinden.
• Sehen Sie sich im Zweifelsfall das Installationsvideo an. (siehe QR-Code unten oder kontaktieren Sie uns unter support@nextlevelracing.com)

Wenn Sie Unterstützung für Ihr Produkt benötigen, wenden Sie sich bitte an unser freundliches Team unter: support@nextlevelracing.com

WARNUNG
ERSTICKUNGSGEFAHR – Kleinteile nicht für Kinder unter 3 Jahren oder Personen, die dazu neigen, ungenießbare Gegenstände in den Mund zu nehmen.

ANFANG
01a – Siehe Bild. FÜR BENUTZER UNTER 170 cm GRÖSSE . A) Richten Sie die Löcher an den Gurtbefestigungsplatten mit den Gewindelöchern an der Rückseite des Sitzes aus. B) Durchschrauben und mit 2 x M8 Schrauben und Unterlegscheiben sichern. Teile: 1 x Kabelbaum, 2 x M8 20 mm Schrauben, 2 x M8 Unterlegscheiben.
01b - Siehe Bild. FÜR BENUTZER ÜBER 170 cm GRÖSSE. A) Richten Sie die Löcher an den Gurtbefestigungsplatten mit den Gewindelöchern an der Unterseite des Sitzes aus. B) Durchschrauben und mit 2 x M8 Schrauben und Unterlegscheiben sichern. Teile: 2 x M8 20 mm Schrauben, 2 x M8 Unterlegscheiben.
02 - Siehe Bild. Richten Sie die vorderen Löcher an den Sitzhalterungen an den Gewindeeinsätzen am ES1-Sitz aus. Durchschrauben und mit 1 x M8 Schraube und Unterlegscheibe sichern. Auf der anderen Seite wiederholen. Teile: 2 x M8 20 mm Schrauben, 2 x M8 Unterlegscheiben. HINWEIS: Sitzhalterungen nicht im Lieferumfang enthalten.
03 - Siehe Bild. A) Richten Sie das Befestigungsloch an der Sicherheitsgurt-Befestigungsplatte mit den Schlitzen an der Sitzhalterung und dem Gewindeeinsatz am Sitz aus. B) Durchschrauben und mit 2 x M8 Schrauben und Unterlegscheiben sichern. Teile: 2 x M8 20 mm Schrauben, 2 x M8 Unterlegscheiben.
04 - Siehe Bild. EINBAU DER SITZSCHIEBER. Schieben Sie die Schienen ganz nach hinten und richten Sie die vorderen Löcher an den Sitzgleitern mit den Gewindeeinsätzen an der Unterseite des ES1-Sitzes aus. Durchschrauben und mit 2 x M8 Flachprofilschrauben sichern. Teile: 2 x M8 16 mm Flachprofilschrauben. HINWEIS: Sitzgleiter nicht im Lieferumfang enthalten.
05 - Siehe Bild. Schieben Sie die Schienen ganz nach vorne und richten Sie die hinteren Löcher an den Sitzgleitern mit den Gewindeeinsätzen an der Unterseite des ES1-Sitzes aus. Durchschrauben und mit 2 x M8 Flachprofilschrauben sichern. Teile: 2 x M8 16 mm Flachprofilschrauben.
06 - Siehe Bild. VOLLSTÄNDIGE SCHRITTE 01 - 02b. Richten Sie die Löcher an den Gurtbefestigungsplatten an den Gewindeeinsätzen an den Seiten des ES1-Sitzes aus. Durchschrauben und mit 2 x M8 Schrauben und Unterlegscheiben sichern. Teile: 4 x M8 16 mm Schrauben, 4 x M8 Unterlegscheiben.
07 - Siehe Bild. ALUMINIUM-COCKPIT-INSTALLATION. Schieben Sie die Sitzgleiter nach vorne und richten Sie die vorderen Befestigungslöcher und Dome-Distanzstücke mit den T-Muttern am Cockpitrahmen aus. Teile: 2 x Kuppelabstandshalter.
08 - Siehe Bild. Durchschrauben und mit 2 x M8 Flachprofilschrauben sichern. Teile: 2 x M8 20 mm Flachprofilschrauben.
09 - Siehe Bild. Schieben Sie den Sitz nach vorne und richten Sie die hinteren Befestigungslöcher und Kuppel-Distanzstücke mit den T-Muttern am Cockpitrahmen aus. Durchschrauben und mit 2 x M8 Flachprofilschrauben sichern. Teile: 2 x M8 20 mm Flachprofilschrauben, 2 x Dome-Distanzstücke.

WARNUNG
• Bitte verwenden Sie keine Elektrowerkzeuge für die Montage, da ein zu starkes Anziehen Ihren Rahmen beschädigen kann.
• Teile nicht mit Gewalt zusammenfügen.
• Vermeiden Sie das Überkreuzen von Gewinden.
• Sehen Sie sich im Zweifelsfall das Installationsvideo an. (siehe QR-Code unten oder kontaktieren Sie uns unter support@nextlevelracing.com)

HILFE
Wenn Sie weitere Unterstützung für Ihr Produkt benötigen, wenden Sie sich bitte an unser freundliches Team unter: support@nextlevelracing.com

support@nextlevelracing.com

JP

フェラーリES1シート

あなたがレースを始めたいと思っていることを私たちは知っています！指示に従って時間をかけて、このガイドに従って製品を組み立ててください。取扱説明書に従って製品を完全に最適化することで、成功への準備を整えることができます。

レース前のチェック
警告と組み立てのヒント
•締めすぎるとフレームが損傷する可能性があるため、組み立てに動力工具を使用しないでください。
•部品を無理に押し込まないでください。
•ねじ込みアイテムのクロススレッドは避けてください。
•疑問がある場合は、インストールビデオを参照してください。（以下のQRコードを参照するか、support @ nextlevelracing.comまでお問い合わせください）

製品のサポートが必要な場合は、support@nextlevelracing.comのフレンドリーなチームにご連絡ください。

警告
窒息の危険性-3歳未満の子供や、食べられないものを口に入れる傾向のある人向けではない小さな部品。

始める
01a –画像を参照してください。高さ170cm未満のユーザー向け。A) ハーネス取り付けプレートの穴をシート後部のネジ穴に合わせます。B) 2xM8ボルトとワッシャーでボルトで固定します。部品：1 xハーネス、2 x M8 20mmボルト、2xM8ワッシャー。
01b-画像を参照してください。身長170cm以上のユーザー向け。A) ハーネス取り付けプレートの穴をシート下部のネジ穴に合わせます。B) 2xM8ボルトとワッシャーでボルトで固定します。部品：2 x M8 20mmボルト、2xM8ワッシャー。
02-画像を参照してください。シートブラケットの前部の穴をES1シートのネジ山付きインサートに合わせます。1xM8ボルトとワッシャーを使用してボルトで固定します。反対側で繰り返します。部品：2 x M8 20mmボルト、2xM8ワッシャー。注：シートブラケットは含まれていません。
03-画像を参照してください。A) シートベルト取り付けプレートの取り付け穴を、シートブラケットのスロットおよびシートのネジ山付きインサートに合わせます。B) 2xM8ボルトとワッシャーを使用してボルトで固定します。部品：2 x M8 20mmボルト、2xM8ワッシャー。
04-画像を参照してください。シートスライダーの取り付け。レールを最後までスライドさせ、シートスライダーの前部の穴をES1シートの下部にあるネジ山付きインサートに合わせます。2xM8ロープロファイルボルトでボルトで固定します。部品：2 xM816mmロープロファイルボルト。注：シートスライダーは含まれていません。
05-画像を参照してください。レールを前までスライドさせ、シートスライダーの後部の穴をES1シートの下部にあるネジ山付きインサートに合わせます。2xM8ロープロファイルボルトでボルトで固定します。部品：2 xM-816mmロープロファイルボルト。
06-画像を参照してください。完全なステップ01-02b。ハーネス取り付けプレートの穴をES1シートの側面にあるネジ山付きインサートに合わせます。2xM8ボルトとワッシャーでボルトで固定します。部品：4 x M8 16mmボルト、4xM8ワッシャー。
07-画像を参照してください。アルミコックピットの取り付け。シートスライダーを前方にスライドさせ、フロント取り付け穴とドームスペーサーをコックピットフレームのTナットに合わせます。パーツ：2xドームスペーサー。
08-画像を参照してください。2xM8ロープロファイルボルトでボルトで固定します。部品：2 xM820mmロープロファイルボルト。
09-画像を参照してください。シートを前方にスライドさせ、後部の取り付け穴とドームスペーサーをコックピットフレームのTナットに合わせます。2xM8ロープロファイルボルトでボルトで固定します。部品：2 x M8 20mmロープロファイルボルト、2xドームスペーサー。

警告
•締めすぎるとフレームが損傷する可能性があるため、組み立てに動力工具を使用しないでください。
•部品を無理に押し込まないでください。
•ねじ込みアイテムのクロススレッドは避けてください。
•疑問がある場合は、インストールビデオを参照してください。（以下のQRコードを参照するか、support @ nextlevelracing.comまでお問い合わせください）

支援
製品に関するさらなるサポートが必要な場合は、support@nextlevelracing.comで私たちのフレンドリーなチームに連絡してください

Video Instruction: bit.ly/nlrbuild

PT

ASSENTO FERARRI ES1

Sabemos que você está ansioso para começar a correr! Leve o seu tempo com as instruções e siga este guia para montar seu produto. Você estará se preparando para o sucesso seguindo o manual de instruções para otimizar totalmente seu produto.

VERIFICAÇÕES PRÉ-CORRIDA
ADVERTÊNCIAS E DICAS DE MONTAGEM
• Por favor, não use ferramentas elétricas para a montagem, pois o aperto excessivo pode danificar seu quadro.
• Não force as peças juntas.
• Evite enfiar itens rosqueados cruzados.
• Em caso de dúvida consulte o vídeo de instalação. (veja o código QR abaixo ou entre em contato conosco em support@nextlevelracing.com)

Se você precisar de suporte com seu produto, entre em contato com nossa equipe amigável em: support@nextlevelracing.com

AVISO
RISCO DE ASFIXIA - Peças pequenas não para crianças menores de 3 anos ou qualquer pessoa que tenha tendência a colocar objetos não comestíveis na boca.

COMEÇAR
01a – Consulte a imagem. PARA USUÁRIOS MENORES DE 170cm DE ALTURA. A) Alinhe os orifícios nas placas de montagem do arnês com os orifícios rosqueados na parte de trás do assento. B) Aparafuse e prenda com 2 x parafusos e arruelas M8. Peças: 1 x arnês, 2 x parafusos M8 20mm, 2 x arruelas M8.
01b - Consulte a imagem. PARA USUÁRIOS COM MAIS DE 170cm DE ALTURA. A) Alinhe os orifícios nas placas de montagem do arnês com os orifícios rosqueados na parte inferior do assento. B) Aparafuse e prenda com 2 x parafusos e arruelas M8. Peças: 2 x parafusos M8 20mm, 2 x arruelas M8.
02 - Consulte a imagem. Alinhe os orifícios frontais nos suportes do assento com as inserções rosqueadas no assento ES1. Parafuse e prenda usando 1 x parafuso M8 e arruela. Repita do outro lado. Peças: 2 x parafusos M8 20mm, 2 x arruelas M8. NOTA: Suportes de assento não incluídos.
03 - Consulte a imagem. A) Alinhe o orifício de montagem na placa de montagem do cinto de segurança com as ranhuras no suporte do assento e a inserção rosqueada no assento. B) Aparafuse e prenda usando 2 parafusos e arruelas M8. Peças: 2 x parafusos M8 20mm, 2 x arruelas M8.
04 - Consulte a imagem. INSTALAÇÃO DOS DESLIZADORES DO ASSENTO. Deslize os trilhos totalmente para trás e alinhe os orifícios frontais nos controles deslizantes do assento com as inserções rosqueadas na parte inferior do assento ES1. Aparafuse e prenda com 2 x parafusos M8 de baixo perfil. Peças: 2 x parafusos de perfil baixo M8 16mm. NOTA: Deslizadores de assento não incluídos.
05 - Consulte a imagem. Deslize os trilhos totalmente para a frente e alinhe os orifícios traseiros nos controles deslizantes do assento com as inserções rosqueadas na parte inferior do assento ES1. Aparafuse e prenda com 2 x parafusos M8 de baixo perfil. Peças: 2 x parafusos de perfil baixo M8 16mm.
06 - Consulte a imagem. PASSOS COMPLETOS 01 - 02b. Alinhe os orifícios nas placas de montagem do chicote com as inserções rosqueadas nas laterais do assento ES1. Aparafuse e prenda com 2 x parafusos e arruelas M8. Peças: 4 x parafusos M8 16mm, 4 x arruelas M8.
07 - Consulte a imagem. INSTALAÇÃO DO COCKPIT DE ALUMÍNIO. Deslize os controles deslizantes do assento para frente e alinhe os orifícios de montagem dianteiros e os espaçadores da cúpula com as porcas em T na estrutura do cockpit. Peças: 2 x espaçadores de cúpula.
08 - Consulte a imagem. Aparafuse e prenda com 2 x parafusos M8 de baixo perfil. Peças: 2 x parafusos M8 20mm de baixo perfil.
09 - Consulte a imagem. Deslize o assento para frente e alinhe os orifícios de montagem traseiros e os espaçadores de cúpula com as porcas em T na estrutura do cockpit. Aparafuse e prenda com 2 x parafusos M8 de baixo perfil. Peças: 2 x parafusos de perfil baixo M8 20mm, 2 x espaçadores de cúpula.

AVISO
• Por favor, não use ferramentas elétricas para a montagem, pois o aperto excessivo pode danificar seu quadro.
• Não force as peças juntas.
• Evite enfiar itens rosqueados cruzados.
• Em caso de dúvida consulte o vídeo de instalação. (veja o código QR abaixo ou entre em contato conosco em support@nextlevelracing.com)

ASSISTÊNCIA
Se você precisar de mais suporte com seu produto, entre em contato com nossa equipe amigável em: support@nextlevelracing.com

support@nextlevelracing.com

RU

СИДЕНЬЕ FERRARI ES1

Мы знаем, что вы хотите начать гонку! Не торопитесь с инструкциями и следуйте этому руководству, чтобы собрать свой продукт. Вы настроите себя на успех, следуя буклету с инструкциями, чтобы полностью оптимизировать свой продукт.

ПРЕДГОНОЧНЫЕ ПРОВЕРКИ
ПРЕДУПРЕЖДЕНИЕ И СОВЕТЫ ПО СБОРКЕ
• Пожалуйста, не используйте электроинструменты для сборки, так как чрезмерное затягивание может повредить раму.
• Не соединяйте детали силой.
• Избегайте перекручивания резьбовых элементов.
• Если вы сомневаетесь, обратитесь к видео по установке. (см. QR-код ниже или свяжитесь с нами по адресу support@nextlevelracing.com)

Если вам требуется поддержка по вашему продукту, свяжитесь с нашей дружной командой по адресу: support@nextlevelracing.com

ПРЕДУПРЕЖДЕНИЕ
ОПАСНОСТЬ УДУШЬЯ. Мелкие детали не предназначены для детей младше 3 лет или лиц, склонных брать в рот несъедобные предметы.

НАЧАЛО
01a — см. изображение. ДЛЯ ПОЛЬЗОВАТЕЛЕЙ РОСТОМ МЕНЕЕ 170см. A) Совместите отверстия на монтажных пластинах ремней безопасности с резьбовыми отверстиями в задней части сиденья. B) Вверните и закрепите двумя болтами M8 с шайбами. Детали: 1 жгут, 2 болта M8 20 мм, 2 шайбы M8.
01b — см. изображение. ДЛЯ ПОЛЬЗОВАТЕЛЕЙ РОСТОМ СВЫШЕ 170 см. A) Совместите отверстия на монтажных пластинах ремней безопасности с резьбовыми отверстиями в нижней части сиденья. B) Вверните и закрепите двумя болтами M8 с шайбами. Детали: 2 болта M8 20 мм, 2 шайбы M8.
02 - См. изображение. Совместите передние отверстия на кронштейнах сиденья с резьбовыми вставками на сиденье ES1. Вкрутите и закрепите с помощью 1 болта M8 и шайбы. Повторите с другой стороны. Детали: 2 болта M8 20 мм, 2 шайбы M8. ПРИМЕЧАНИЕ. Кронштейны сиденья в комплект не входят.
03 - См. изображение. A) Совместите монтажное отверстие на монтажной пластине ремня безопасности с прорезями на кронштейне сиденья и резьбовой вставкой на сиденье. B) Вверните и закрепите с помощью 2 болтов M8 и шайб. Детали: 2 болта M8 20 мм, 2 шайбы M8.
04 - См. изображение. УСТАНОВКА ползунков сиденья. Сдвиньте направляющие до упора назад и совместите передние отверстия на направляющих сиденья с резьбовыми вставками в нижней части сиденья ES1. Прикрутите и закрепите двумя низкопрофильными болтами M8. Детали: 2 низкопрофильных болта M8 16 мм. ПРИМЕЧАНИЕ. Ползунки сиденья в комплект не входят.
05 - См. изображение. Сдвиньте направляющие до упора вперед и совместите задние отверстия на направляющих сиденья с резьбовыми вставками в нижней части сиденья ES1. Прикрутите и закрепите двумя низкопрофильными болтами M8. Детали: 2 низкопрофильных болта M8 16 мм.
06 - См. изображение. ВЫПОЛНИТЕ ШАГИ 01–02b. Совместите отверстия на монтажных пластинах ремней безопасности с резьбовыми вставками по бокам сиденья ES1. Вкрутите и закрепите двумя болтами M8 с шайбами. Детали: 4 болта M8 16 мм, 4 шайбы M8.
07 - См. изображение. УСТАНОВКА АЛЮМИНИЕВОЙ КАБИНЫ. Сдвиньте ползунки сиденья вперед и совместите передние монтажные отверстия и распорки купола с Т-образными гайками на раме кокпита. Детали: 2 распорки купола.
08 - См. изображение. Прикрутите и закрепите двумя низкопрофильными болтами M8. Детали: 2 низкопрофильных болта M8 20 мм.
09 - См. изображение. Сдвиньте сиденье вперед и совместите задние монтажные отверстия и распорки купола с Т-образными гайками на раме кокпита. Прикрутите и закрепите двумя низкопрофильными болтами M8. Детали: 2 низкопрофильных болта M8 20 мм, 2 распорки купола.

ПРЕДУПРЕЖДЕНИЕ
• Пожалуйста, не используйте электроинструменты для сборки, так как чрезмерное затягивание может повредить раму.
• Не соединяйте детали силой.
• Избегайте перекручивания резьбовых элементов.
• Если вы сомневаетесь, обратитесь к видео по установке. (см. QR-код ниже или свяжитесь с нами по адресу support@nextlevelracing.com)

ПОМОЩЬ
Если вам требуется дополнительная поддержка по вашему продукту, свяжитесь с нашей дружной командой по адресу: support@nextlevelracing.com

Video Instruction: bit.ly/nlrbuild

TR

FERRARI ES1 KOLTUK

Yarışa başlamak için istekli olduğunuzu biliyoruz! Talimatlara zaman ayırın ve ürününüzü monte etmek için bu kılavuzu izleyin. Ürününüzü tamamen optimize etmek için talimat kitapçığını izleyerek kendinizi başarıya hazırlayacaksınız.

YARIŞ ÖNCESİ KONTROLLER
UYARI VE MONTAJ İPUÇLARI
• Montaj için lütfen elektrikli aletler kullanmayın çünkü aşırı sıkmak çerçevenize zarar verebilir.
• Parçaları birbirine zorlamayın.
• Dişli öğeleri çapraz geçirmekten kaçının.
• Şüpheniz varsa kurulum videosuna bakın. (aşağıdaki QR koduna bakın veya support@nextlevelracing.com adresinden bizimle iletişime geçin)

Ürününüzle ilgili herhangi bir desteğe ihtiyacınız varsa, lütfen şu adresten güler yüzlü ekibimizle iletişime geçin: support@nextlevelracing.com

UYARI
BOĞULMA TEHLİKESİ - 3 yaşından küçük çocuklar veya yenmeyen nesneleri ağızlarına götürmeye meyilli kişiler için olmayan küçük parçalar.

BAŞLAT
01a – Resme bakın. 170cm ALTINDAKİ KULLANICILAR İÇİN . A) Kemer montaj plakalarındaki delikleri koltuğun arkasındaki dişli deliklerle hizalayın. B) Cıvata ile geçirin ve 2 x M8 Cıvata ve Pullarla sabitleyin. Parçalar: 1 x Donanım, 2 x M8 20mm Cıvata, 2 x M8 Pul.
01b - Resme bakın. 170cm ÜZERİ KULLANICILAR İÇİN. A) Kemer montaj plakalarındaki delikleri koltuğun altındaki dişli deliklerle hizalayın. B) Cıvata ile geçirin ve 2 x M8 Cıvata ve Pullarla sabitleyin. Parçalar: 2 x M8 20mm Cıvata, 2 x M8 Pul.
02 - resme bakın. Koltuk Braketlerindeki ön delikleri ES1 Koltuğundaki dişli uçlarla hizalayın. 1 x M8 Cıvata ve Pul kullanarak vidalayın ve sabitleyin. Diğer tarafta tekrarlayın. Parçalar: 2 x M8 20mm Cıvata, 2 x M8 Pul. NOT: Koltuk Braketleri Dahil Değildir.
03 - Resme bakın. A) Emniyet Kemeri montaj plakasındaki montaj deliğini Koltuk Braketindeki yuvalarla ve koltuktaki dişli ek parçayla hizalayın. B) 2 x M8 Cıvata ve Pul kullanarak vidalayın ve sabitleyin. Parçalar: 2 x M8 20mm Cıvata, 2 x M8 Pul.
04 - resme bakın. KOLTUK KAYDIRICILARININ KURULUMU. Rayları tamamen arkaya doğru kaydırın ve Koltuk Sürgülerindeki ön delikleri ES1 Koltuğunun altındaki dişli uçlarla hizalayın. 2 x M8 Düşük Profilli Cıvata ile cıvatalayın ve sabitleyin. Parçalar: 2 x M8 16mm Düşük Profilli Cıvata. NOT: Koltuk Sürgüleri Dahil Değildir.
05 - Resme bakın. Rayları tamamen öne doğru kaydırın ve Koltuk Sürgülerindeki arka delikleri ES1 Koltuğunun altındaki dişli uçlarla hizalayın. 2 x M8 Düşük Profilli Cıvata ile cıvatalayın ve sabitleyin. Parçalar: 2 x M8 16mm Düşük Profilli Cıvata.
06 - resme bakın. TAM ADIMLAR 01 - 02b. Kemer montaj plakalarındaki delikleri ES1 Koltuğunun yanlarındaki dişli ek parçalarla hizalayın. 2 x M8 Cıvata ve Pullarla cıvatalayın ve sabitleyin. Parçalar: 4 x M8 16mm Cıvata, 4 x M8 Pul.
07 - resme bakın. ALÜMİNYUM KOKPİT KURULUMU. Koltuk Sürgülerini ileri kaydırın ve ön montaj deliklerini ve Kubbe Ara Parçalarını kokpit çerçevesindeki T-Somunlarla hizalayın. Parçalar: 2 x Kubbe Ara Parçaları.
08 - resme bakın. 2 x M8 Düşük Profilli Cıvata ile cıvatalayın ve sabitleyin. Parçalar: 2 x M8 20mm Düşük Profilli Cıvata.
09 - Resme bakın. Koltuğu ileri kaydırın ve arka montaj deliklerini ve Kubbe Ara Parçalarını kokpit çerçevesindeki T-Somunlarla hizalayın. 2 x M8 Düşük Profilli Cıvata ile cıvatalayın ve sabitleyin. Parçalar: 2 x M8 20mm Düşük Profilli Cıvata, 2 x Kubbe Ara Parçası.

UYARI
• Montaj için lütfen elektrikli aletler kullanmayın çünkü aşırı sıkmak çerçevenize zarar verebilir.
• Parçaları birbirine zorlamayın.
• Dişli öğeleri çapraz geçirmekten kaçının.
• Şüpheniz varsa kurulum videosuna bakın. (aşağıdaki QR koduna bakın veya support@nextlevelracing.com adresinden bizimle iletişime geçin)

YARDIM
Ürününüzle ilgili daha fazla desteğe ihtiyacınız varsa, lütfen şu adresten güler yüzlü ekibimizle iletişime geçin: support@nextlevelracing.com

support@nextlevelracing.com

CZ

SEDADLO FERRARI ES1

Víme, že toužíte začít závodit! Udělejte si čas s pokyny a podle tohoto průvodce sestavte svůj produkt. Postupem podle návodu k plné optimalizaci vašeho produktu se připravíte na úspěch.

PŘED ZÁVODNÍ KONTROLY
VAROVÁNÍ A RADY PRO MONTÁŽ
• K montáži nepoužívejte elektrické nářadí, protože přílišné utažení může poškodit rám.
• Netlačte díly k sobě silou.
• Vyhněte se předmětům s křížovým závitem.
• V případě pochybností se podívejte na instalační video. (viz QR kód níže nebo nás kontaktujte na adrese support@nextlevelracing.com)

Pokud potřebujete jakoukoli podporu s vaším produktem, kontaktujte náš přátelský tým na adrese: support@nextlevelracing.com

VAROVÁNÍ
NEBEZPEČÍ UDUŠENÍ - Malé části nejsou určeny dětem do 3 let nebo osobám, které mají tendenci vkládat si do úst nepoživatelné předměty.

START
01a – viz obrázek. PRO UŽIVATELE DO 170 cm VÝŠKY. A) Zarovnejte otvory na montážních deskách postroje se závitovými otvory na zadní straně sedadla. B) Prošroubujte a zajistěte pomocí 2 šroubů a podložek M8. Části: 1 x postroj, 2 x šrouby M8 20 mm, 2 x podložky M8.
01b - Viz obrázek. PRO UŽIVATELE VÝŠKY NAD 170 cm. A) Zarovnejte otvory na montážních deskách postroje se závitovými otvory ve spodní části sedadla. B) Prošroubujte a zajistěte pomocí 2 šroubů a podložek M8. Části: 2 x šrouby M8 20 mm, 2 x podložky M8.
02 - Viz obrázek. Zarovnejte přední otvory na držákech sedadel se závitovými vložkami na sedadle ES1. Prošroubujte a zajistěte pomocí 1 x M8 šroubu a podložky. Opakujte na druhou stranu. Části: 2 x šrouby M8 20 mm, 2 x podložky M8. POZNÁMKA: Držáky sedadel nejsou součástí dodávky.
03 - Viz obrázek. A) Zarovnejte montážní otvor na montážní desce bezpečnostního pásu se štěrbinami na držáku sedadla a závitovou vložkou na sedadle. B) Prošroubujte a zajistěte pomocí 2 šroubů a podložek M8. Části: 2 x šrouby M8 20 mm, 2 x podložky M8.
04 - Viz obrázek. INSTALACE POSUVNÍKŮ SEDADEL. Posuňte kolejničky úplně dozadu a vyrovnejte přední otvory na posuvných jezdcích se závitovými vložkami na spodní straně sedadla ES1. Prošroubujte a zajistěte pomocí 2 x M8 nízkoprofilových šroubů. Díly: 2 x M8 16mm nízkoprofilové šrouby. POZNÁMKA: Posuvníky sedadel nejsou součástí dodávky.
05 - Viz obrázek. Posuňte kolejničky úplně dopředu a zarovnejte zadní otvory na posuvných jezdcích se závitovými vložkami na spodní straně sedadla ES1. Prošroubujte a zajistěte pomocí 2 x M8 nízkoprofilových šroubů. Díly: 2 x M8 16mm nízkoprofilové šrouby.
06 - Viz obrázek. KOMPLETNÍ KROKY 01 - 02b. Vyrovnejte otvory na montážních deskách postroje se závitovými vložkami po stranách sedadla ES1. Prošroubujte a zajistěte pomocí 2 x M8 šroubů a podložek. Části: 4 x M8 16mm šrouby, 4 x M8 podložky.
07 - Viz obrázek. INSTALACE HLINÍKOVÉHO KOKPITU. Posuňte jezdce sedadel dopředu a vyrovnejte přední montážní otvory a kupolové rozpěrky s T-maticemi na rámu kokpitu. Části: 2 x kupolové rozpěrky.
08 - Viz obrázek. Prošroubujte a zajistěte pomocí 2 x M8 nízkoprofilových šroubů. Díly: 2 x M8 20mm nízkoprofilové šrouby.
09 - Viz obrázek. Posuňte sedadlo dopředu a vyrovnejte zadní montážní otvory a kupolové rozpěrky s T-maticemi na rámu kokpitu. Prošroubujte a zajistěte pomocí 2 x M8 nízkoprofilových šroubů. Díly: 2 x M8 20mm nízkoprofilové šrouby, 2 x kupolové rozpěrky.

VAROVÁNÍ
• K montáži nepoužívejte elektrické nářadí, protože přílišné utažení může poškodit rám.
• Netlačte díly k sobě silou.
• Vyhněte se předmětům s křížovým závitem.
• V případě pochybností se podívejte na instalační video. (viz QR kód níže nebo nás kontaktujte na adrese support@nextlevelracing.com)

POMOC
Pokud potřebujete další podporu s vaším produktem, kontaktujte náš přátelský tým na adrese: support@nextlevelracing.com

Video Instruction: bit.ly/nlrbuild

PL

FERRARI ES1 SIEDZENIE

Wiemy, że chcesz zacząć się ścigać! Nie spiesz się z instrukcjami i postępuj zgodnie z tym przewodnikiem, aby złożyć produkt. Aby w pełni zoptymalizować swój produkt, przygotujesz się na sukces, postępując zgodnie z instrukcją obsługi.

KONTROLE PRZED WYŚCIGIEM
OSTRZEŻENIE I WSKAZÓWKI DOTYCZĄCE MONTAŻU
• Do montażu nie należy używać elektronarzędzi, ponieważ zbyt mocne dokręcenie może uszkodzić ramę.
• Nie ściskaj części na siłę.
• Unikaj gwintowania elementów z gwintem krzyżowym.
• W razie wątpliwości zapoznaj się z filmem instalacyjnym. (patrz kod QR poniżej lub skontaktuj się z nami pod adresem support@nextlevelracing.com)

Jeśli potrzebujesz wsparcia ze swoim produktem, skontaktuj się z naszym przyjaznym zespołem pod adresem: support@nextlevelracing.com

OSTRZEŻENIE
NIEBEZPIECZEŃSTWO ZADŁAWIANIA SIĘ - Małe części nie dla dzieci poniżej 3 lat lub osób, które mają tendencję do wkładania do ust niejadalnych przedmiotów.

POCZĄTEK
01a – Patrz zdjęcie. DLA UŻYTKOWNIKÓW PONIŻEJ 170 cm WZROSTU. A) Wyrównaj otwory w płytach montażowych uprzęży z otworami gwintowanymi z tyłu siedzenia. B) Przykręć i zabezpiecz 2 x śrubami M8 i podkładkami. Części: 1 x uprząż, 2 x śruby M8 20mm, 2 x podkładki M8.
01b - Patrz zdjęcie. DLA UŻYTKOWNIKÓW POWYŻEJ 170cm WZROSTU. A) Wyrównaj otwory w płytach montażowych uprzęży z otworami gwintowanymi w dolnej części siedziska. B) Przykręć i zabezpiecz 2 x śrubami M8 i podkładkami. Części: 2 x śruby M8 20mm, 2 x podkładki M8.
02 - Patrz obraz. Dopasuj przednie otwory wsporników siedziska do gwintowanych wkładek siedziska ES1. Przykręć i zabezpiecz za pomocą 1 śruby M8 i podkładki. Powtórz po drugiej stronie. Części: 2 x śruby M8 20mm, 2 x podkładki M8. UWAGA: Wsporniki siedzeń nie są dołączone.
03 - Patrz obraz. A) Wyrównaj otwór montażowy w płycie montażowej pasa bezpieczeństwa z otworami we wsporniku siedziska i gwintowaną wkładką w siedzeniu. B) Przykręć i zabezpiecz za pomocą 2 śrub M8 i podkładek. Części: 2 x śruby M8 20mm, 2 x podkładki M8.
04 - Patrz obraz. MONTAŻ ŚLIZGÓW FOTELI. Przesuń szyny do samego tyłu i dopasuj przednie otwory na suwakach siedziska do gwintowanych wkładek na spodzie siedziska ES1. Przykręć i zabezpiecz za pomocą 2 śrub niskoprofilowych M8. Części: 2 śruby niskoprofilowe M8 16mm. UWAGA: suwaki siedzeń nie są dołączone.
05 - Patrz zdjęcie. Przesuń szyny do samego przodu i wyrównaj tylne otwory na suwakach siedziska z gwintowanymi wkładkami na spodzie siedziska ES1. Przykręć i zabezpiecz za pomocą 2 śrub niskoprofilowych M8. Części: 2 śruby niskoprofilowe M8 16mm.
06 - Patrz zdjęcie. UKOŃCZ KROKI 01 - 02b. Dopasuj otwory w płytach montażowych wiązki przewodów do gwintowanych wkładek po bokach gniazda ES1. Przykręć i zabezpiecz 2 x śrubami M8 i podkładkami. Części: 4 x śruby M8 16mm, 4 x podkładki M8.
07 - Patrz zdjęcie. INSTALACJA KOKPITU ALUMINIOWEGO. Przesuń suwaki siedzeń do przodu i wyrównaj przednie otwory montażowe i przekładki kopułkowe z nakrętkami teowymi na ramie kokpitu. Części: 2 x dystanse kopuły.
08 - Patrz zdjęcie. Przykręć i zabezpiecz za pomocą 2 śrub niskoprofilowych M8. Części: 2 śruby niskoprofilowe M8 20 mm.
09 - Patrz zdjęcie. Przesuń siedzisko do przodu i wyrównaj tylne otwory montażowe i przekładki kopułkowe z nakrętkami teowymi na ramie kokpitu. Przykręć i zabezpiecz za pomocą 2 śrub niskoprofilowych M8. Części: 2 x śruby M8 20mm niskoprofilowe, 2 x przekładki kopułkowe.

OSTRZEŻENIE
• Do montażu nie należy używać elektronarzędzi, ponieważ zbyt mocne dokręcenie może uszkodzić ramę.
• Nie ściskaj części na siłę.
• Unikaj gwintowania elementów z gwintem krzyżowym.
• W razie wątpliwości zapoznaj się z filmem instalacyjnym. (patrz kod QR poniżej lub skontaktuj się z nami pod adresem support@nextlevelracing.com)

WSPARCIE
Jeśli potrzebujesz dalszego wsparcia ze swoim produktem, skontaktuj się z naszym przyjaznym zespołem pod adresem: support@nextlevelracing.com

support@nextlevelracing.com

AR

FERRARI ES1 SEAT

.نحن نعلم أنك حريص على بدء السباق! خذ وقتك مع التعليمات واتبع هذا الدليل لتجميع منتجك. ستقوم بإعداد نفسك للنجاح باتباع كتيب التعليمات لتحسين منتجك بالكامل

فحوصات ما قبل السباق

تحذيرات وتلميحات التجميع

..يرجى عدم استخدام الأدوات الكهربائية للتجميع حيث أن الإفراط في إحكام الربط يمكن أن يؤدي إلى تلف الإطار •

.لا تجبر الأجزاء معًا •

.تجنب البنود المتراكبة الخيوط •

(support@nextlevelracing.com إذا كنت في شك ، استشر فيديو التثبيت. (انظر رمز الاستجابة السريعة أدناه أو اتصل بنا على •

support@nextlevelracing.com :إذا كنت بحاجة إلى أي دعم مع منتجك ، فيرجى الاتصال بفريقنا الودود على

تحذير

.خطر الاختناق - أجزاء صغيرة ليست للأطفال دون سن 3 سنوات أو أي أفراد يميلون إلى وضع أشياء غير صالحة للأكل في أفواههم

بداية

مم ، 2 M8 20 الأجزاء: 1 × تسخير ، 2 × مسامير .M8 الرجوع إلى الصورة. للمستخدمين الذين نقل أعمارهم عن 170 سم طويل. أ) قم بمحاذاة الفتحات الموجودة على ألواح تثبيت الحزام مع الفتحات المولبة الموجودة في الجزء الخلفي من المقعد. ب) اربطها وثبت بإحكام باستخدام 2 مسامير وغسالات - 01a .M8 × غسالات

.M8 × مم ، غسالات 2 M8 20 × الأجزاء: مسامير 2 .M8 الرجوع إلى الصورة. للمستخدمين الذين يزيد طولهم عن 170 سم. أ) قم بمحاذاة الفتحات الموجودة على ألواح تثبيت الحزام مع الفتحات المولبة الموجودة في الجزء السفلي من المقعد. ب) اربطها وثبت بإحكام باستخدام 2 مسامير وغسالات - 01b

.ملاحظة: حوامل المقعد غير متضمنة .M8 × مم ، غسالات 2 M8 20 × كرر على الجانب الآخر. الأجزاء: مسامير 2 .x M8 Bolt and Washer اربطها بإحكام. وآمن باستخدام 1 .ES1 الرجوع إلى الصورة. قم بمحاذاة الفتحات الأمامية على كتائف المقعد مع الملحقات المولبة على مقعد - 02

.M8 × مم ، غسالات 2 M8 20 × الأجزاء: مسامير 2 .M8 الرجوع إلى الصورة. أ) قم بمحاذاة فتحة التركيب الموجودة على لوحة تثبيت حزام الأمان مع الفتحات الموجودة على كتيفة المقعد والأداة المولبة الموجودة بالمقعد. ب) اربط وثبّت بإحكام باستخدام 2 براغي وغسالات - 03

مسامير منخفضة الانظار x M8 16mm منخفضة البروز. الأجزاء: 2 × M8 ثبته وثبته بمسامير 2 .ES1 الرجوع إلى الصورة. تركيب سلايدر المقعد. قم بتحريك القضبان بالكامل إلى الخلف وقم بمحاذاة الفتحات الأمامية الموجودة على منزلقات المقعد مع الملحقات المولبة الموجودة في الجزء السفلي من مقعد - 04

.ملاحظة: لم يتم تضمين منزلقات المقعد

.مسامير منخفضة الانظار x M8 16mm منخفضة البروز. الأجزاء: 2 × M8 ثبته وثبته بمسامير 2 .ES1 الرجوع إلى الصورة. قم بتحريك القضبان بالكامل إلى الأمام وقم بمحاذاة الفتحات الخلفية الموجودة على منزلقات المقعد مع الملحقات المولبة الموجودة في الجزء السفلي من مقعد - 05

.M8 مم ، 4 غسالات x M8 16 الأجزاء: مسامير 4 .2 × M8 اربطها بإحكام. وآمن باستخدام مسامير وغسالات .ES1 الرجوع إلى الصورة. الخطوات الكاملة 01-02 ب. قم بمحاذاة الفتحات الموجودة على ألواح تثبيت الحزام مع الملحقات المولبة الموجودة على جانبي مقعد - 06

.على هيكل قمرة القيادة. الأجزاء: 2 × فواصل مقبة T الرجوع إلى الصورة. تركيب مقصورة قيادة من الألومنيوم. قم بتحريك منزلقات المقعد للأمام وقم بمحاذاة فتحات التثبيت الأمامية والفواصل المقبية مع صواميل - 07

.مم. مسامير منخفضة الانظار x M8 20 منخفضة البروز. الأجزاء: 2 × M8 الرجوع إلى الصورة. ثبته وثبته بمسامير 2 - 08

.مم. مسامير منخفضة الارتفاع ، 2 × فواصل مقبة x M8 20 منخفضة البروز. الأجزاء: 2 × M8 في هيكل قمرة القيادة. ثبته وثبته بمسامير 2 T الرجوع إلى الصورة. حرك المقعد للأمام وقم بمحاذاة فتحات التثبيت الخلفية والفواصل المقبية مع الصواميل على شكل حرف - 09

تحذير

.يرجى عدم استخدام الأدوات الكهربائية للتجميع حيث أن الإفراط في إحكام الربط يمكن أن يؤدي إلى تلف الإطار •

.لا تجبر الأجزاء معًا •

.تجنب البنود المتراكبة الخيوط •

(support@nextlevelracing.com إذا كنت في شك ، استشر فيديو التثبيت. (انظر رمز الاستجابة السريعة أدناه أو اتصل بنا على •

مساعدة

support@nextlevelracing.com :إذا كنت بحاجة إلى مزيد من الدعم مع منتجك ، فيرجى الاتصال بفريقنا الودود على

Video Instruction: bit.ly/nlrbuild

CN

FERRARI ES1 座椅

我们知道您渴望开始比赛！花点时间阅读说明并按照本指南组装您的产品。按照说明手册全面优化您的产品，您将为成功做好准备。

真前检查
警告和组装提示
• 请不要使用电动工具进行组装，因为过度拧紧会损坏您的框架。
• 不要将部件强行放在一起。
• 避免交叉螺纹项目。
• 如有疑问，请参阅安装视频。（见下方二维码或通过 support@nextlevelracing.com 联系我们）

如果您的产品需要任何支持，请联系我们友好的团队：support@nextlevelracing.com

警告
窒息危险 - 小部件不适用于 3 岁以下儿童或任何倾向于将不可食用物品放入口中的人。

开始
01a – 参考图片。适用于身高 170 厘米以下的用户。A) 将线束安装板上的孔与座椅背面的螺纹孔对齐。B) 用 2 个 M8 螺栓和垫圈将螺栓穿过并固定。零件：1 x 线束、2 x M8 20mm 螺栓、2 x M8 垫圈。
01b - 参考图片。适用于身高超过 170 厘米的用户。A) 将线束安装板上的孔与座椅底部的螺纹孔对齐。B) 用 2 个 M8 螺栓和垫圈将螺栓穿过并固定。零件：2 x M8 20mm 螺栓，2 x M8 垫圈。
02 - 参考图片。将座椅支架上的前孔与 ES1 座椅上的螺纹嵌件对齐。使用 1 个 M8 螺栓和垫圈固定并固定。在另一边重复。零件：2 x M8 20mm 螺栓，2 x M8 垫圈。注意：不包括座椅支架。
03 - 参考图片。A) 将安全带安装板上的安装孔与座椅支架上的插槽和座椅上的螺纹嵌件对齐。B) 使用 2 个 M8 螺栓和垫圈固定并固定。零件：2 x M8 20mm 螺栓，2 x M8 垫圈。
04 - 参考图片。座椅滑块安装。将导轨一直滑到后部，并将座椅滑块上的前孔与 ES1 座椅底部的螺纹嵌件对齐。用 2 x M8 薄型螺栓固定并固定。零件：2 x M8 16mm 薄型螺栓。注意：不包括座椅滑块。
05 - 参考图片。将导轨一直滑到前面，并将座椅滑块上的后孔与 ES1 座椅底部的螺纹嵌件对齐。用 2 x M8 薄型螺栓固定并固定。零件：2 x M8 16mm 薄型螺栓。
06 - 参考图片。完成步骤 01 - 02b。将线束安装板上的孔与 ES1 座椅侧面的螺纹插件对齐。用 2 个 M8 螺栓和垫圈固定并固定。零件：4 x M8 16mm 螺栓，4 x M8 垫圈。
07 - 参考图片。铝制驾驶舱安装。向前滑动座椅滑块并将前安装孔和圆顶垫片与驾驶舱框架上的 T 形螺母对齐。零件：2 个圆顶垫片。
08 - 参考图片。用 2 x M8 薄型螺栓固定并固定。零件：2 x M8 20mm 薄型螺栓。
09 - 参考图片。向前滑动座椅并将后安装孔和圆顶垫片与驾驶舱框架上的 T 形螺母对齐。用 2 x M8 薄型螺栓固定并固定。零件：2 x M8 20mm 薄型螺栓，2 x 圆顶垫片。

警告
• 请不要使用电动工具进行组装，因为过度拧紧会损坏您的框架。
• 不要将部件强行放在一起。
• 避免交叉螺纹项目。
• 如有疑问，请参阅安装视频。（见下方二维码或通过 support@nextlevelracing.com 联系我们）

协助
如果您需要进一步的产品支持，请联系我们友好的团队：support@nextlevelracing.com

support@nextlevelracing.com